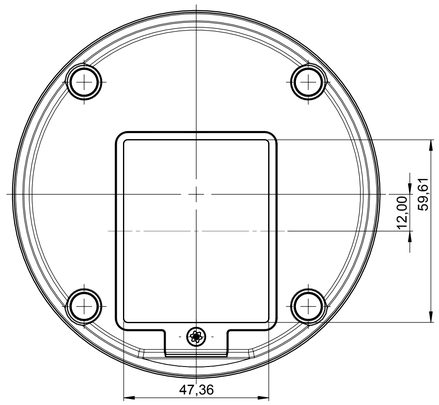

Oberteil Innenansicht
Top part inside view

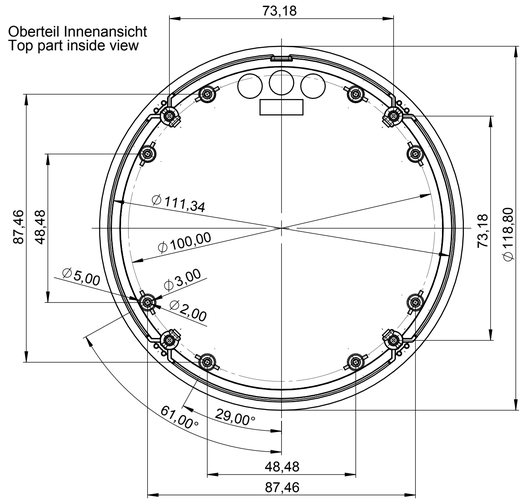

Folientastatur
Membrane keyboard

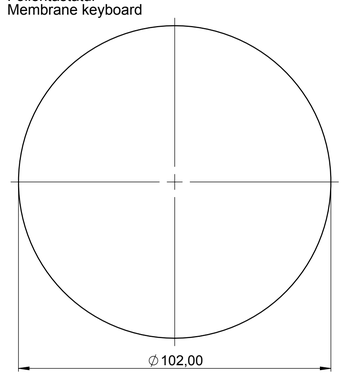

Platine Oberteil
PCB top part

1.6mm dick
thickness 1.6mm

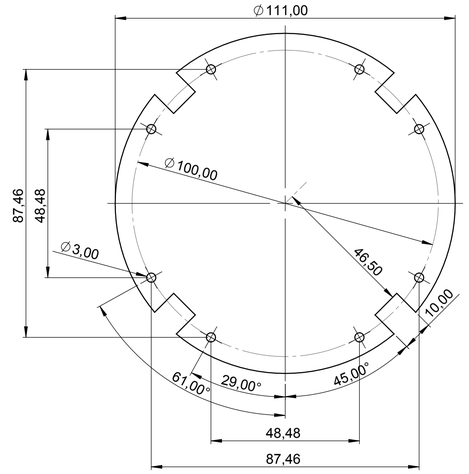

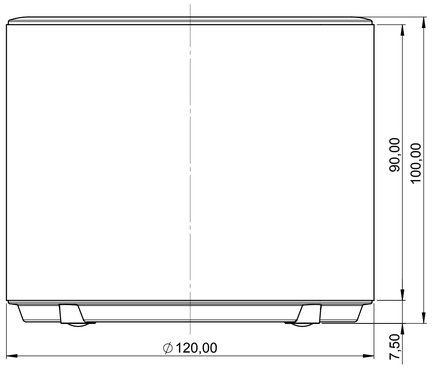

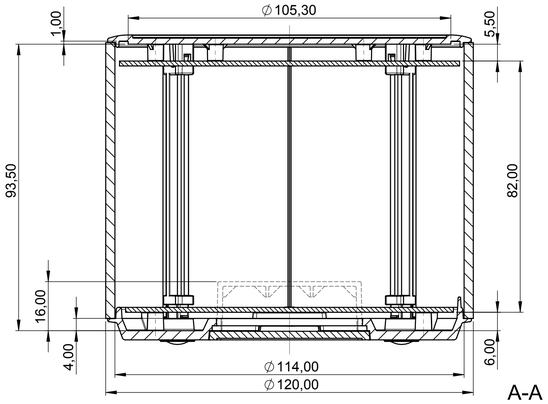

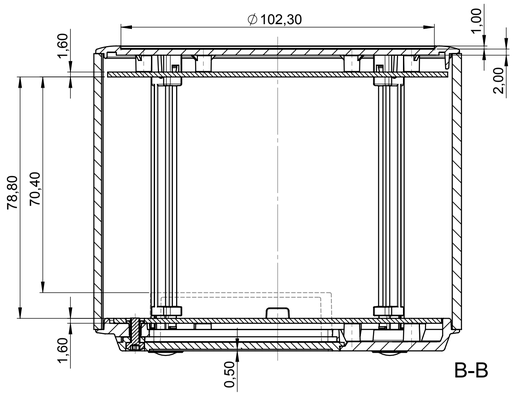

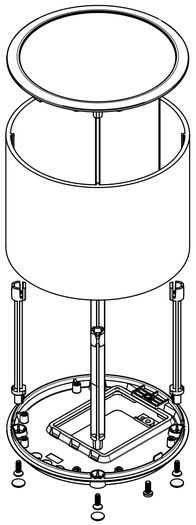

M 1:2

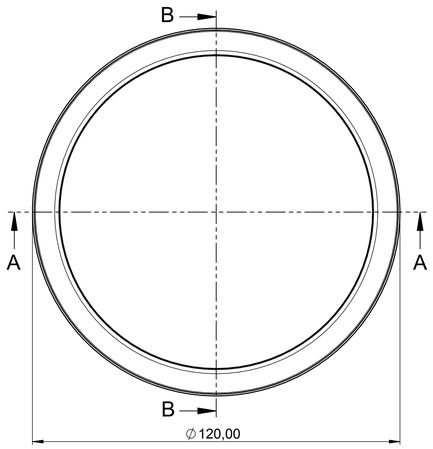

Unterteil Innenansicht
Base part inside view

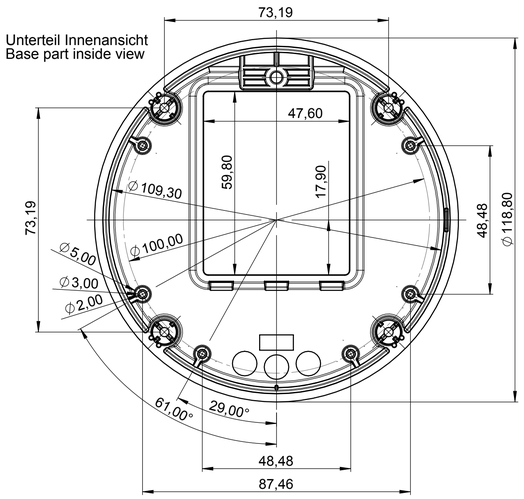

Platine Unterteil
PCB base part

1.6mm dick
thickness 1.6mm

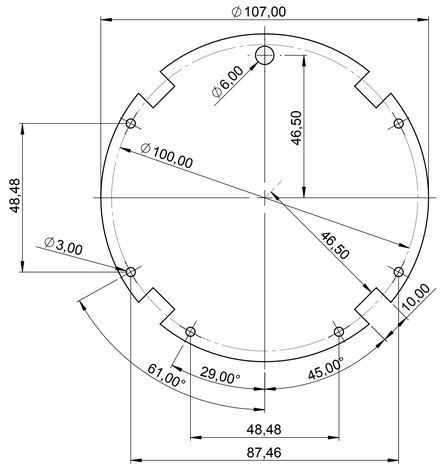

Informationskopie
wird nicht aktualisiert
Copy for Information
will not be updated

Erst. am: 27.08.2014	Toleranzen:	Status: ENTWICKLUNG	DIN 6 Teil 2
Erst. von: D. Hasselbach			
Freig. am:	Volumen:	Zeichnungsart: KUNDE	
Freig. von:			
Revision: 01			

Technische Änderungen vorbehalten. Irrtümer oder Druckfehler begründen keinen Anspruch auf Schadensersatz. Wichtige Einbaumaße bitte direkt mit dem aktuellen Produkt abstimmen.

Subject to technical modification without prior notice. Typographical and other errors do not justify any claim for damages. All dimensions should be verified using an actual moulded part.

Sous reserve de modifications techniques. Toute erreur ou faute d'impression ne justifie aucune demande d'indemnisation. Nous prions les clients de verifier les dimensions des composants avec les boîtiers avant le montage.

This document contains proprietary information of OKW Gehäusesysteme GmbH and is tendered subject to the conditions that the information be retained in confidence not be reproduced or copied and not be used or incorporatted in any product.

OKW GEHÄUSE SYSTEME

SYNERGY R120
Komplettgehäuse ø120 x 100

ER12905*

M 1:1

Für dieses Dokument behalten wir uns alle Urheberrechte vor. Es darf auch auszugsweise weder vervielfältigt noch Dritten in irgendeiner Form zugänglich gemacht werden.

Dateiname: 00015669